CZ Návod – Bluetooth sluchátka SWISSTEN ACTIVE

Bluetooth verze: 4.2
Podpora: HSP, HFP, A2DP, AVRCP
Frekvenční rozsah: 2.40-2.48 GHz
Přenosová vzdálenost: 10 m
Baterie: 65mAh li-polymer 3,7V
Vstupní napětí: 5V – 500mA
Pracovní doba: 3 hodiny
Doba nabíjení: 1,5 - 2 hodiny
Pohotovostní doba: 80 hodin
Výstupní napětí: 5V
Vstup na nabíjení: Micro USB

Funkce	Úkon
zapnutí	drž 3s multifunkční tlačítko
vypnutí	drž 3s multifunkční tlačítko
párovací mód	drž 5s multifunkční tlačítko
odpovědět / zavěsit	zmáčkni multifunkční tlačítko
zamítnutí	drž 2s multifunkční tlačítko
kódové oživení	2x zmáčkni multifunkční tlačítko
předchozí / další	zmáčkni tlačítko + pro další, tlačítko - pro předchozí
snížení / zvýšení hlasitosti	delší podržení tlačítka +/- pro změnu hlasitosti
systémové nastavení	automaticky se zařízení vypne při nabíjení
indikátor baterie	u určitých telefonů lze zobrazit na obrazovce telefonu

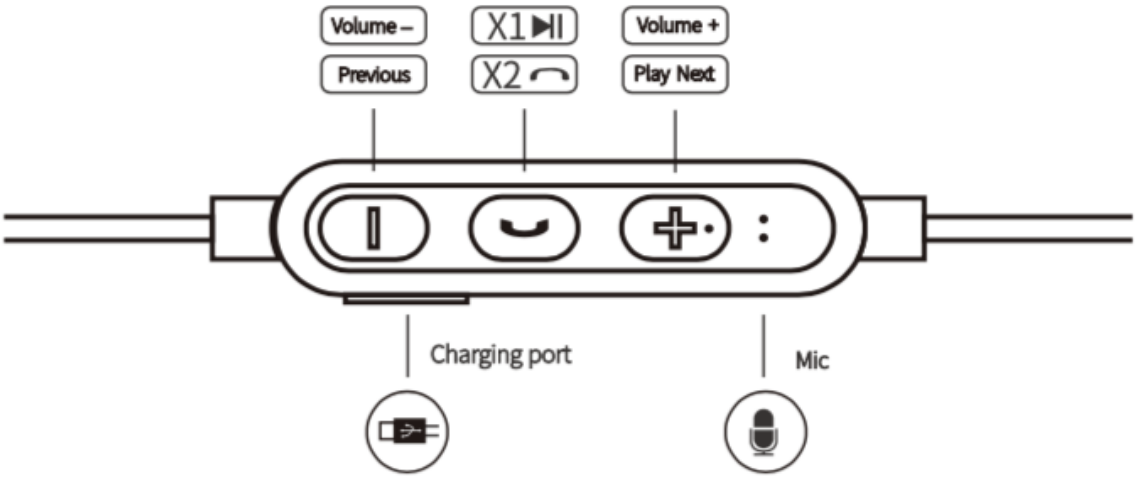

Stav	Led indikátor
párovací mód	střídavě bliká červen a modrá dioda
stav připojení	modré světlo pomalu bliká
hudba / volání	modré světlo pomalu bliká
nabíjení	červené světlo jasně svítí
zařízení je nabito	červené světlo zhasne
slabá baterka	bliká červené světlo

Spárování bluetooth sluchátek s dalším zařízením:

1. Držte bluetooth sluchátka a telefon (nebo zařízení které chcete připojit) okolo 1m u sebe.
2. Ujistěte se že sluchátka máte vypnuté. Poté stiskněte a držte multifunkční tlačítko po dobu 5 vteřin dokud nezačne střídavě blikat modrá a červená dioda.
3. Zapněte bluetooth na Vašem zařízení a pro spárování vyberte z nabídky sluchátka SWISSTEN ACTIVE. Dioda na sluchátkách po úspěšném spárování blikne 8x modře. Párování proběhlo úspěšně.

Údržba bluetooth sluchátek:

1. Udržujte sluchátka mimo extrémní teplo a vlhkost. Vysoká teplota může snížit životnost sluchátek a baterie.
2. Sluchátka by měla být dobita alespoň jednou každých 6 měsíců.
3. Sluchátka čistěte jemným hadříkem. V případě potřeby hadřík lehce navlhčete mýdlovou vodou. Nikdy nepoužívejte chemické čističe.
4. Nikdy neupusťte sluchátka na tvrdý povrch.
5. Nikdy sluchátka nedemontujte.
6. Pokud sluchátka nepoužíváte, vypněte je a uložte na chladném a suchém místě.

Bezpečnostní opatření při použití:

1. Snažte se vyhnout hlasitému poslechu po dlouhou dobu, které vede k poškození sluchu
2. Nepoužívejte sluchátka během řízení auta nebo jízdy na kole
3. Sluchátka noste správně v uších – „L“ v levém uchu a „R“ v pravém uchu. Zajistí vám to dobrý pocit a správný zvuk